団体戦　中学生

A・B・C・D

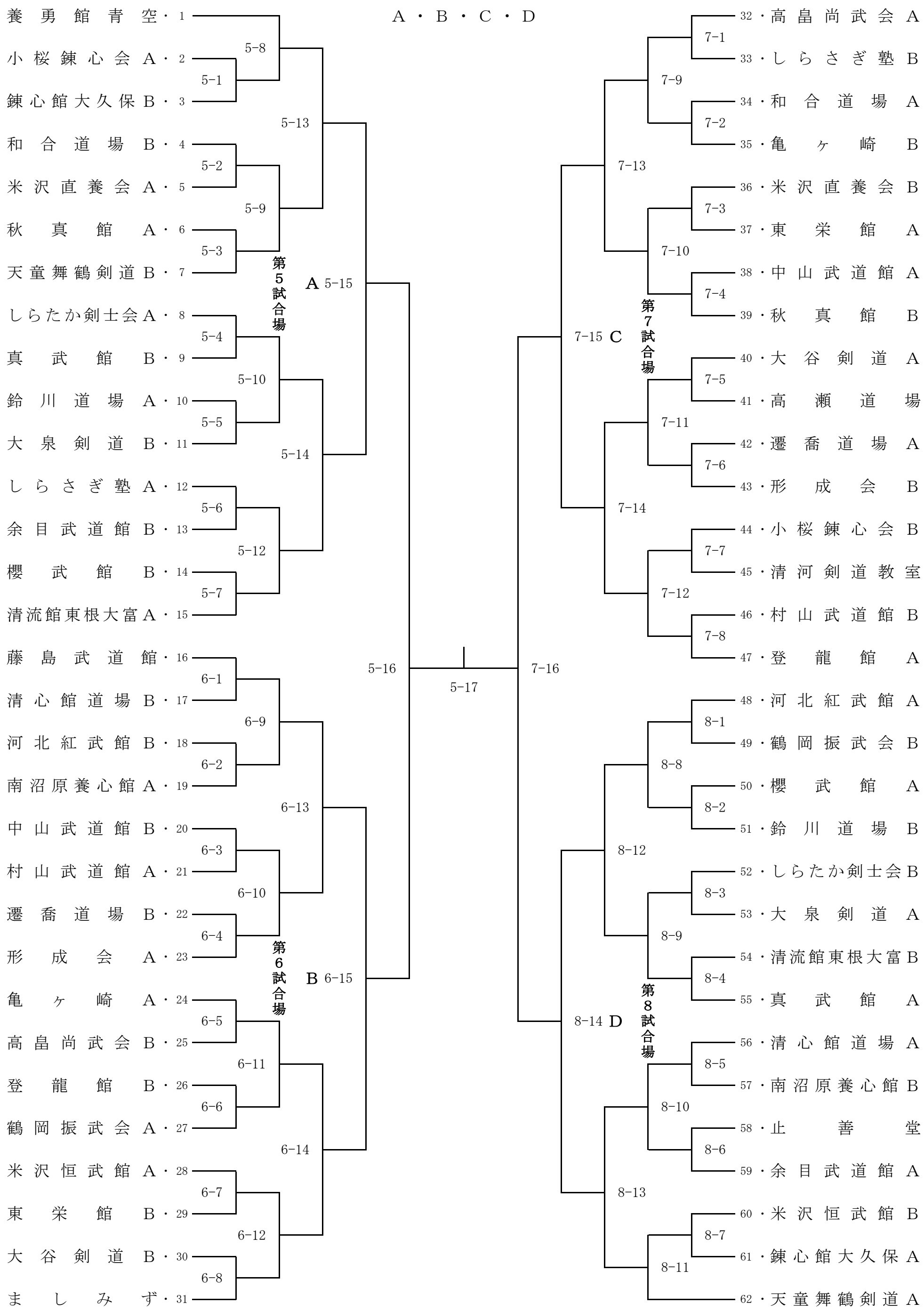
養勇館青空・1
小桜錬心会A・2
錬心館大久保B・3
和合道場B・4
米沢直養会A・5
秋真館A・6
天童舞鶴剣道B・7
しらたか剣士会A・8
真武館B・9
鈴川道場A・10
大泉剣道B・11
しらさぎ塾A・12
余目武道館B・13
櫻武館B・14
清流館東根大富A・15
藤島武道館・16
清心館道場B・17
河北紅武館B・18
南沼原養心館A・19
中山武道館B・20
村山武道館A・21
遷喬道場B・22
形成会A・23
亀ヶ崎A・24
高畠尚武会B・25
登龍館B・26
鶴岡振武会A・27
米沢恒武館A・28
東栄館B・29
大谷剣道B・30
ましみず・31
5-8
5-1
5-13
5-2
5-9
5-3
第5試合場
A 5-15
5-4
5-10
5-5
5-14
5-6
5-12
5-7
5-16
5-17
6-1
6-9
6-2
6-13
6-3
6-10
6-4
第6試合場
B 6-15
6-5
6-11
6-6
6-14
6-7
6-12
6-8
7-16
32・高畠尚武会A
33・しらさぎ塾B
34・和合道場A
35・亀ヶ崎B
36・米沢直養会B
37・東栄館A
38・中山武道館A
39・秋真館B
40・大谷剣道A
41・高瀬道場
42・遷喬道場A
43・形成会B
44・小桜錬心会B
45・清河剣道教室
46・村山武道館B
47・登龍館A
48・河北紅武館A
49・鶴岡振武会B
50・櫻武館A
51・鈴川道場B
52・しらたか剣士会B
53・大泉剣道A
54・清流館東根大富B
55・真武館A
56・清心館道場A
57・南沼原養心館B
58・止善堂
59・余目武道館A
60・米沢恒武館B
61・錬心館大久保A
62・天童舞鶴剣道A
7-1
7-9
7-2
7-13
7-3
7-10
7-4
7-15 C
第7試合場
7-5
7-11
7-6
7-14
7-7
7-12
7-8
8-1
8-8
8-2
8-12
8-3
8-9
8-4
8-14 D
第8試合場
8-5
8-10
8-6
8-13
8-7
8-11